COMMSCOPE® Installation Instructions

7-16 DIN Connectors

for HELIAX® FSJ4-50B Coaxial Cable

CommScope Infrastructure Academy offers installation training.

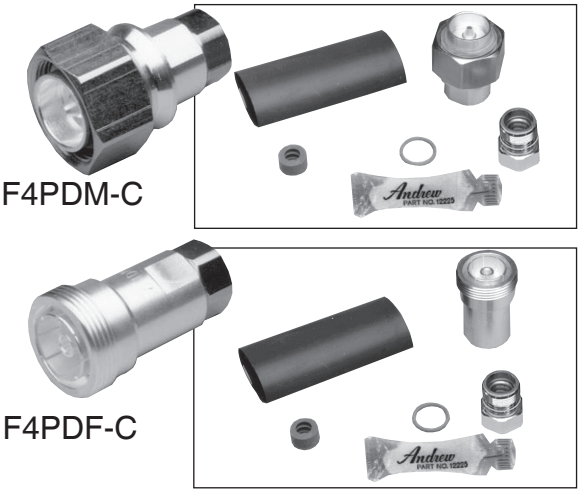

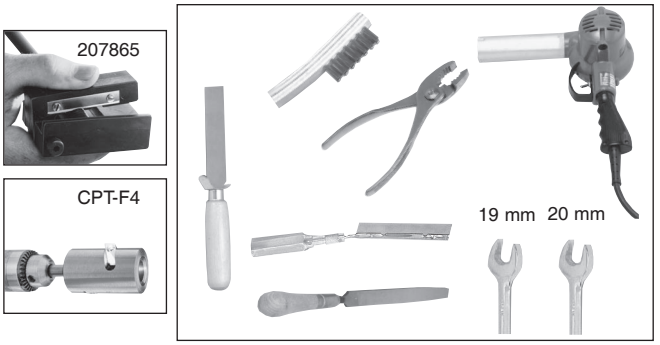

FAX-On-Demand: +1-708-873-3614 • North America: 1-800-861-1700

Tips and Techniques (SP50047) available by FAX-On-Demand.
Los consejos prácticos y técnicas (SP50047) pueden solicitarse por fax.

Conseils et techniques (SP50047) disponibles par fax à la demande.
Tips und Anleitungen (SP50047) auf Faxanfrage erhältlich.

Dicas e Técnicas (SP50047) disponíveis via pedido por fax.
提示與方法（SP50047）可以通過電傳獲得

1

Trim cable jacket.

Recortar la envuelta del cable.

Coupez la gaine du câble.

Kabelmantel abziehen.

Retire a capa do cabo.

切整電纜外皮

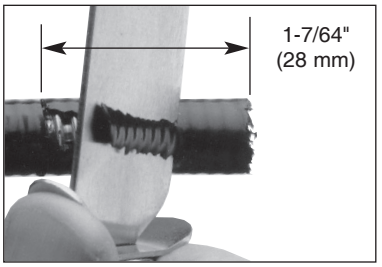

2

Remove 7 mm of outer conductor.

Retirar 7 mm del conductor externo.

Enlevez 7 mm du conducteur extérieur.

7 mm des Außenleiters entfernen.

Remova 7 mm do condutor externo.

剝除外導體 7mm

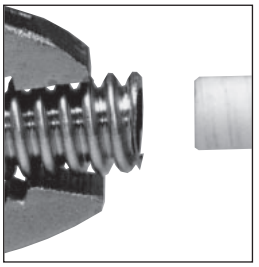

3

Remove foam and adhesive.

Retirar el material de espuma y el adhesivo.

Enlevez la mousse et l'adhésif.

Verschäumung und Klebeband entfernen.

Remova a espuma e o adesivo.

去除泡沫塑料和粘潔劑

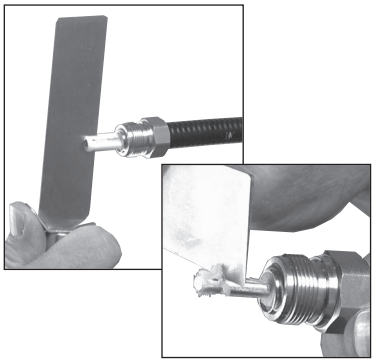

4

Taper inner conductor.

Dar forma cónica al conductor interno.

Effilez le conducteur intérieur.

Innenleiter abschrägen.

Atarraxe o condutor interno.

錐削內心導體

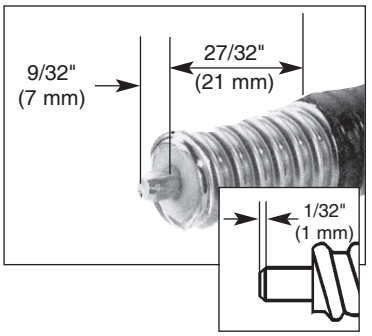

5

Remove debris.

Retirar los restos.

Enlevez les débris.

Metallspäne entfernen.

Remova os detritos.

去除殘渣

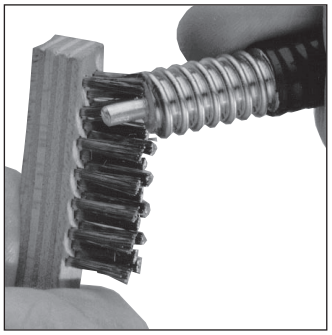

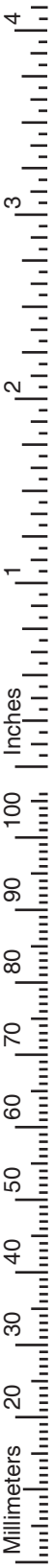

6

Add gasket and grease. Add clamping nut flush with outer conductor.

Añadir el obturador y engrasar. Añadir la tuerca sujetadora a ras del conductor externo.

Mettez en place le joint d'étanchéité et graissez. Mettez en place l'écrou de serrage et alignez-le sur le conducteur extérieur.

Gewindering einsetzen und einfetten. Klemmutter bündig mit Außenleiter montieren.

Coloque a vedação e a graxa. Coloque a porca de aperto rente ao condutor externo.

加墊圈和油脂。上緊固螺母使其與外導體平齊。

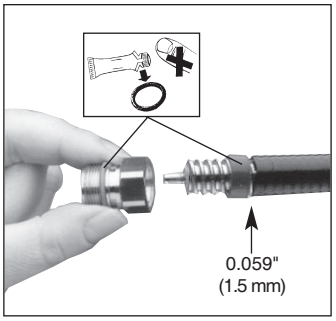

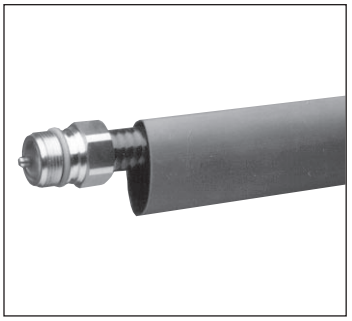

7

Attach connector body.

Añadir el cuerpo del conector.

Fixez le corps du connecteur.

Steckergehäuse befestigen.

Coloque o corpo do conector.

安裝接頭體

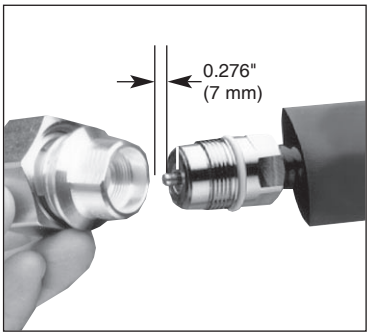

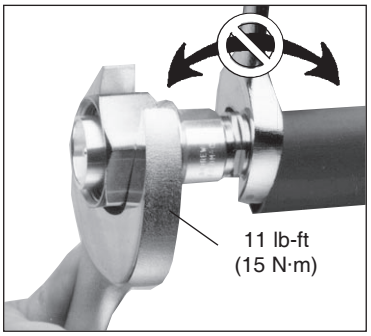

9

Apply heat shrink tube.

Aplicar el tubo de termoencongimiento.

Mettez en place la gaine thermorétractable.

Schrumpfschlauch überziehen.

Aqueça o tubo plástico.

加熱縮緊套管

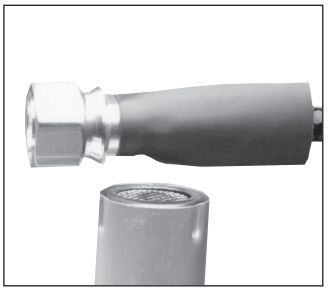

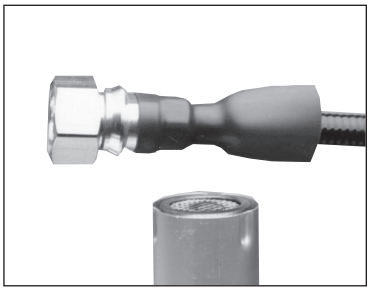

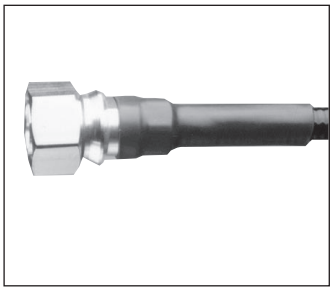

8

Coupling torque.

Par de acoplamiento.

Couple de serrage.

Anschlußdrehmoment.

Torque de conjugação.

配合扭矩

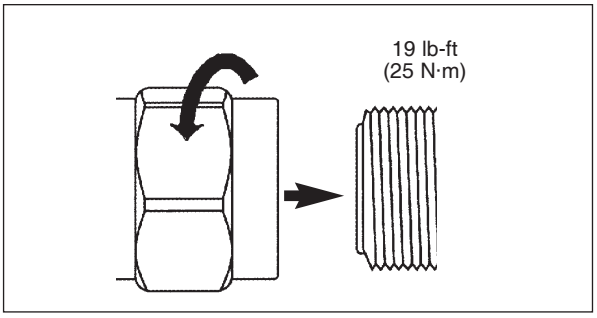

NOTE: Connector interface threads and O-rings are designed for mate ability without ANY supplementary treatment to threads or O-rings. If any type of supplementary lubricants/oils are used, the warranty will be void, and connector/assembly performance may be affected.

CommScope
1100 CommScope Place SE P.O. Box 339, Hickory, NC 28603-0339
(828) 324-2200 (800) 982-1708
www.commscope.com

Customer Service 24 hours
North America: +1-800-255-1479 (toll free)
Any country: +1-779-435-6500
email: acicustomersupportcenter@commscope.com

Notice: CommScope disclaims any liability or responsibility for the results of improper or unsafe installation, inspection, maintenance, or removal practices.
Aviso: CommScope no acepta ninguna obligación ni responsabilidad como resultado de prácticas incorrectas o peligrosas de instalación, inspección, mantenimiento o retiro.
Avis : CommScope décline toute responsabilité pour les conséquences de procédures d'installation, d'inspection, d'entretien ou de retrait incorrectes ou dangereuses.
Hinweis: CommScope lehnt jede Haftung oder Verantwortung für Schäden ab, die aufgrund unsachgemäßer Installation, Überprüfung, Wartung oder Demontage auftreten.
Atenção: A CommScope abdica do direito de toda responsabilidade pelos resultados de práticas inadequadas e sem segurança de instalação, inspeção, manutenção ou remoção.
Avvertenza: CommScope declina eventuali responsabilità derivanti dell'esecuzione di procedure di installazione, ispezione, manutenzione e smontaggio improprie o poco sicure.
注意：CommScope 公司申明對於不恰當或不安全的安裝、檢驗、維修或拆卸操作所導致的后果不負任 何義務和責任

© July, 2018 CommScope